Bagues d'arrêt

avec trous axiaux de fixation, acier INOX

EXÉCUTIONS STANDARDS

Acier INOX fritté AISI 316 LHC.
Fixation à pression au moyen de vis en acier INOX AISI 304, tête cylindrique à six pans creux.
Trou passant fileté d3 quand d1 = 30 ÷ 36.
Trou borgne fileté d3 quand d1 ≥ 42.

- **GN 7062.2-A**: avec deux trous axiaux passants lisses.
- **GN 7062.2-B**: avec deux trous axiaux pour vis à tête cylindrique.
- **GN 7062.2-C**: avec deux trous axiaux passants filetés.

CARACTÉRISTIQUES ET APPLICATIONS

Les bagues d'arrêts GN 7062.2 sont fixés à l'arbre à l'aide d'une vis. Les trous passants permettent la fixation axiale des arbres aux roues, aux pignons ou aux corps de machine.
La vis de blocage d3 peut être remplacée par les kit GN 311 (voir page -).

DONNÉES TECHNIQUES

Assemblage sur arbres avec tolérance h11.

ACCESSOIRES

Rondelles d'amortissement GN 7062.30 (voir page -).



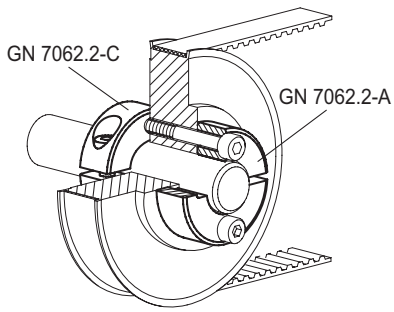

GN 7062.2-A

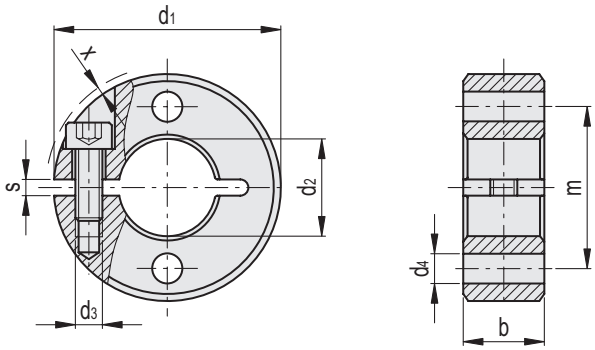

GN 7062.2-A

Code	Description	d1	d2 H10	d3	d4	b±0.2	m	s	x*	d3 Kit de serrage	⚖
GN.73601	GN 7062.2-30-B12-NI-A	30	12	M4	4.5	11	21	2.1	0.7	GN 311-30-M4-12-SW	38
GN.73611	GN 7062.2-32-B14-NI-A	32	14	M4	4.5	11	23	2.1	0.7	GN 311-30-M4-12-SW	41
GN.73621	GN 7062.2-36-B15-NI-A	36	15	M5	5.5	13	25.5	2.1	1.4	GN 311-30-M5-13-SW	62
GN.73626	GN 7062.2-36-B16-NI-A	36	16	M5	5.5	13	26	2.1	1.4	GN 311-30-M5-13-SW	61
GN.73631	GN 7062.2-42-B18-NI-A	42	18	M5	5.5	15	30	3	0.6	GN 311-30-M5-15-SW	97
GN.73636	GN 7062.2-42-B20-NI-A	42	20	M5	5.5	15	31	3	0.6	GN 311-30-M5-15-SW	99
GN.73641	GN 7062.2-48-B22-NI-A	48	22	M5	6.5	15	35	3	-	GN 311-45-M5-16-SW	123
GN.73646	GN 7062.2-48-B25-NI-A	48	25	M5	6.5	15	36.5	3	-	GN 311-45-M5-16-SW	112
GN.73651	GN 7062.2-55-B28-NI-A	55	28	M6	6.5	15	41.5	3	0.5	GN 311-45-M6-18-SW	155
GN.73656	GN 7062.2-55-B30-NI-A	55	30	M6	6.5	15	42.5	3	0.5	GN 311-45-M6-18-SW	145
GN.73661	GN 7062.2-60-B32-NI-A	60	32	M6	6.5	15	46	4	0.4	GN 311-45-M6-19-SW	190
GN.73666	GN 7062.2-60-B35-NI-A	60	35	M6	6.5	15	47.5	4	0.4	GN 311-45-M6-19-SW	160
GN.73671	GN 7062.2-65-B40-NI-A	65	40	M6	6.5	15	52.5	4	0.5	GN 311-45-M6-20-SW	181

* Saillie max de la tête de la vis.

Tous droits de propriété des modèles réservés. Ne pas reproduire les dessins et les photos sans en citer la source.
Ganter Norm

GN 7062.2-B

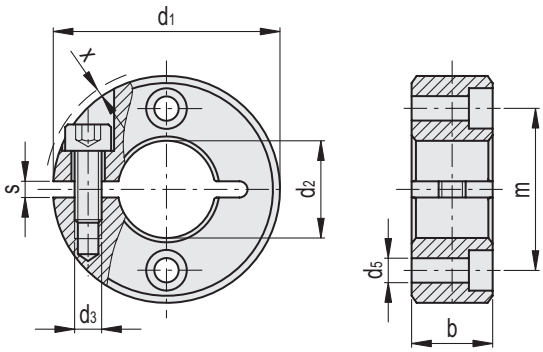

GN 7062.2-C

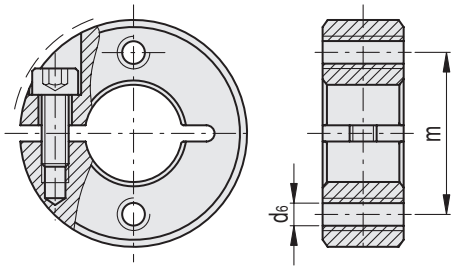

GN 7062.2-B

INOX STAINLESS STEEL

Code	Description	d1	d2 H10	d3	d5	b±0.2	m	s	x*	d3 Kit de serrage	⚖
GN.73602	GN 7062.2-30-B12-NI-B	30	12	M4	3.5	11	21	2.1	0.7	GN 311-30-M4-12-SW	37
GN.73612	GN 7062.2-32-B14-NI-B	32	14	M4	3.5	11	23	2.1	0.7	GN 311-30-M4-12-SW	44
GN.73622	GN 7062.2-36-B15-NI-B	36	15	M5	4.5	13	25.5	2.1	1.4	GN 311-30-M5-13-SW	61
GN.73627	GN 7062.2-36-B16-NI-B	36	16	M5	4.5	13	26	2.1	1.4	GN 311-30-M5-13-SW	60
GN.73632	GN 7062.2-42-B18-NI-B	42	18	M5	4.5	15	30	3	0.6	GN 311-30-M5-15-SW	97
GN.73637	GN 7062.2-42-B20-NI-B	42	20	M5	4.5	15	31	3	0.6	GN 311-30-M5-15-SW	99
GN.73642	GN 7062.2-48-B22-NI-B	48	22	M5	5.5	15	35	3	-	GN 311-45-M5-16-SW	122
GN.73647	GN 7062.2-48-B25-NI-B	48	25	M5	5.5	15	36.5	3	-	GN 311-45-M5-16-SW	111
GN.73652	GN 7062.2-55-B28-NI-B	55	28	M6	5.5	15	41.5	3	0.5	GN 311-45-M6-18-SW	154
GN.73657	GN 7062.2-55-B30-NI-B	55	30	M6	5.5	15	42.5	3	0.5	GN 311-45-M6-18-SW	144
GN.73662	GN 7062.2-60-B32-NI-B	60	32	M6	5.5	15	46	4	0.4	GN 311-45-M6-19-SW	198
GN.73667	GN 7062.2-60-B35-NI-B	60	35	M6	5.5	15	47.5	4	0.4	GN 311-45-M6-19-SW	160
GN.73672	GN 7062.2-65-B40-NI-B	65	40	M6	5.5	15	52.5	4	0.5	GN 311-45-M6-20-SW	179

GN 7062.2-C

INOX STAINLESS STEEL

Code	Description	d1	d2 H10	d3	d6	b±0.2	m	s	x*	d3 Kit de serrage	⚖
GN.73603	GN 7062.2-30-B12-NI-C	30	12	M4	M4	11	21	2.1	0.7	GN 311-30-M4-12-SW	38
GN.73613	GN 7062.2-32-B14-NI-C	32	14	M4	M4	11	23	2.1	0.7	GN 311-30-M4-12-SW	45
GN.73623	GN 7062.2-36-B15-NI-C	36	15	M5	M5	13	25.5	2.1	1.4	GN 311-30-M5-13-SW	69
GN.73628	GN 7062.2-36-B16-NI-C	36	16	M5	M5	13	26	2.1	1.4	GN 311-30-M5-13-SW	69
GN.73633	GN 7062.2-42-B18-NI-C	42	18	M5	M5	15	30	3	0.6	GN 311-30-M5-15-SW	98
GN.73638	GN 7062.2-42-B20-NI-C	42	20	M5	M5	15	31	3	0.6	GN 311-30-M5-15-SW	92
GN.73643	GN 7062.2-48-B22-NI-C	48	22	M5	M6	15	35	3	-	GN 311-45-M5-16-SW	125
GN.73648	GN 7062.2-48-B25-NI-C	48	25	M5	M6	15	36.5	3	-	GN 311-45-M5-16-SW	114
GN.73653	GN 7062.2-55-B28-NI-C	55	28	M6	M6	15	41.5	3	0.5	GN 311-45-M6-18-SW	146
GN.73658	GN 7062.2-55-B30-NI-C	55	30	M6	M6	15	42.5	3	0.5	GN 311-45-M6-18-SW	146
GN.73663	GN 7062.2-60-B32-NI-C	60	32	M6	M6	15	46	4	0.4	GN 311-45-M6-19-SW	191
GN.73668	GN 7062.2-60-B35-NI-C	60	35	M6	M6	15	47.5	4	0.4	GN 311-45-M6-19-SW	162
GN.73673	GN 7062.2-65-B40-NI-C	65	40	M6	M6	15	52.5	4	0.5	GN 311-45-M6-20-SW	184

* Saillie max de la tête de la vis.

Ganter Norm®

Tous droits de propriété des modèles réservés. Ne pas reproduire les dessins et les photos sans en citer la source.